INSTRUCTIONS D'ASSEMBLAGE

1.

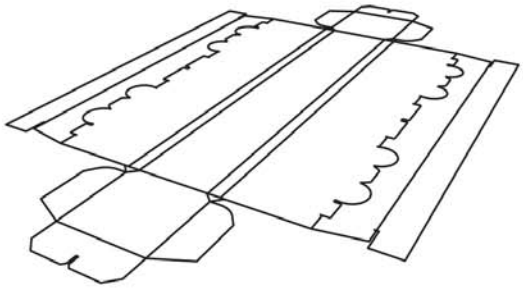

Posez le wagon à plat sur une table.

2.

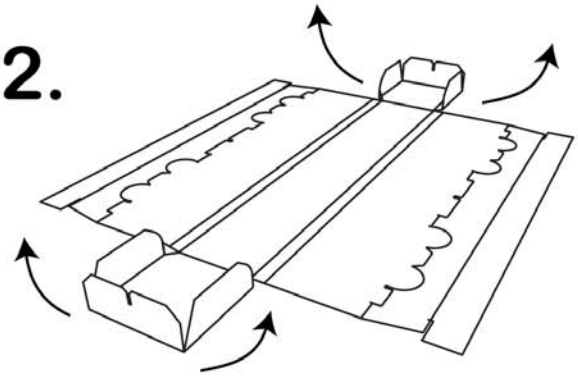

Pré-pliez vers l'intérieur tous les petits rabats de l'avant et l'arrière du wagon.

3.

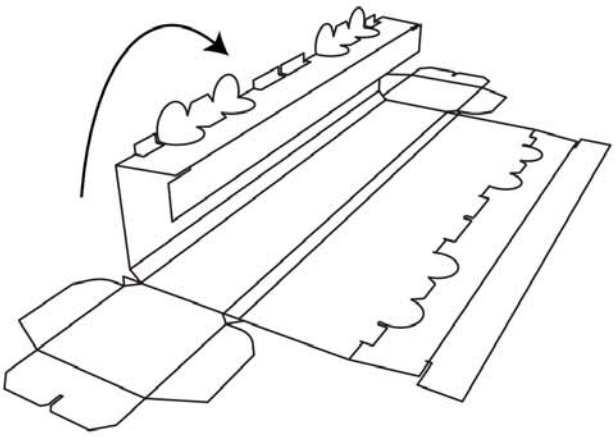

Pré-pliez vers l'intérieur chaque ligne de pli d'un coté du train.

4.

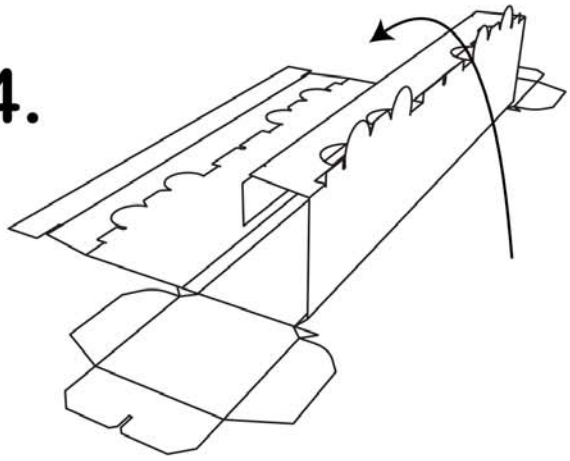

Répétez l'opération avec l'autre coté.

5.

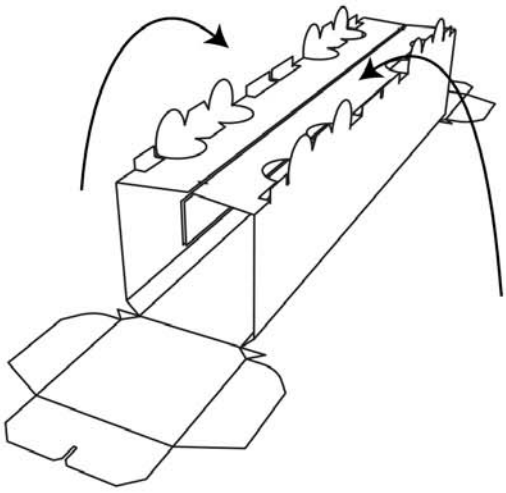

Rejoignez au milieu les deux cotés du train.

6.

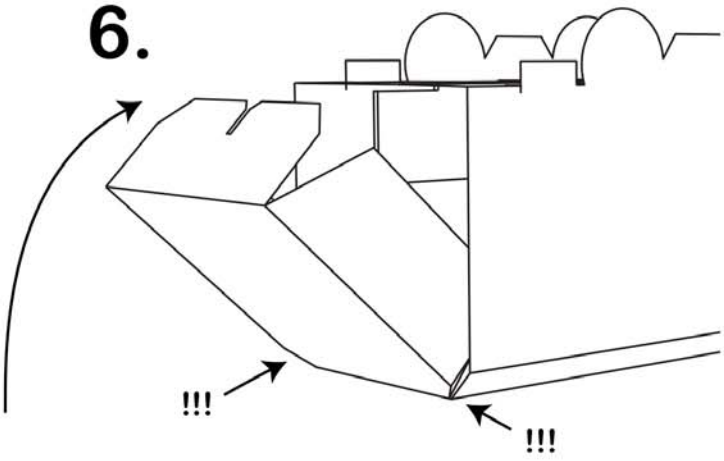

Insérez les rabats de l'avant et l'arrière du train. Attention, les petits plis doivent également être calés à l'intérieur.

---

mini subwayz
by glaze

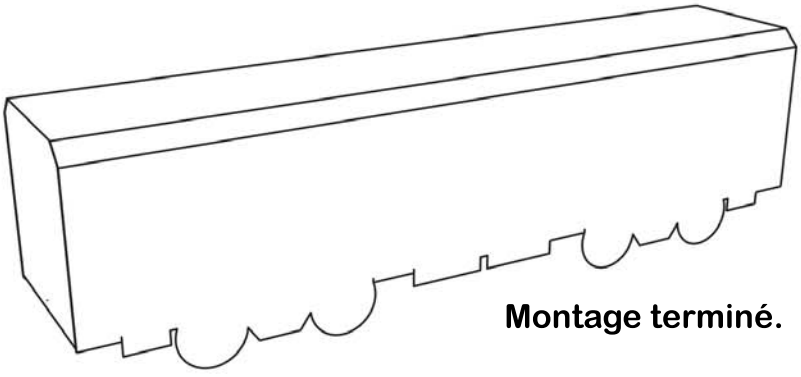

Montage terminé.

ALL CITY
ALLCITY.FR

ASSEMBLY INSTRUCTIONS

1.

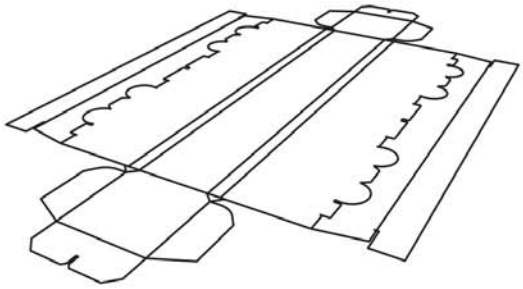

Place the train flatly onto a table.

2.

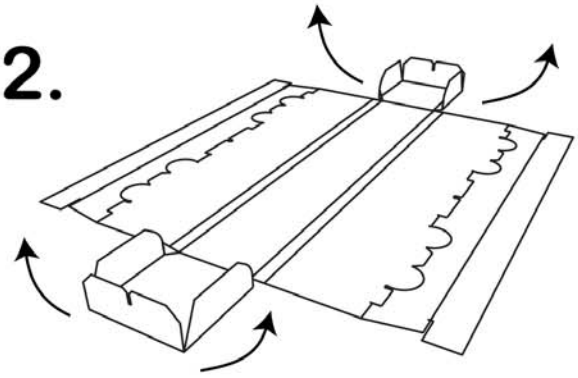

Prefold all small flaps at the short sides to the inside once.

3.

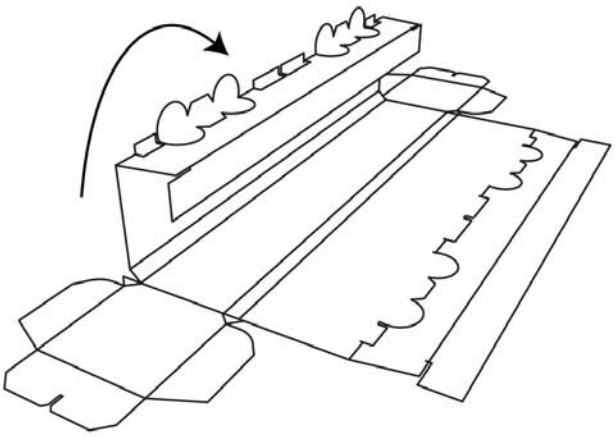

Prefold each bending line of one long side to the inside once.

4.

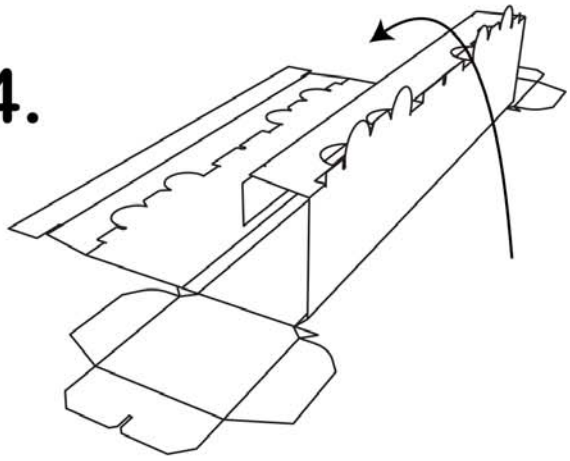

Repeat this at the other side.

5.

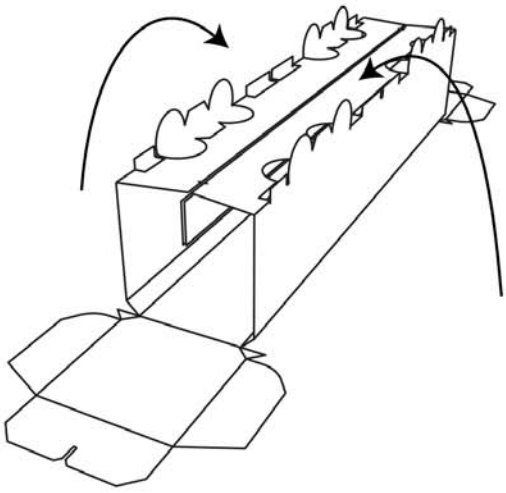

Wrap both long sides up to the middle.

6.

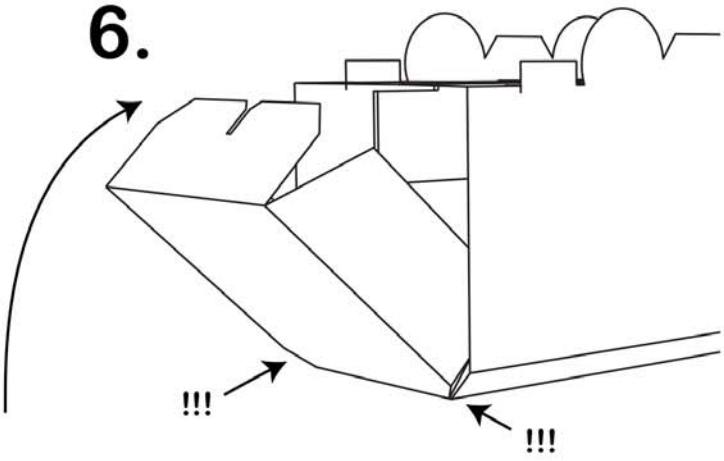

Insert the flaps at the small side.
Take care the the small nibs
are also fitted to the inside.

---

mini subwayz
by glaze

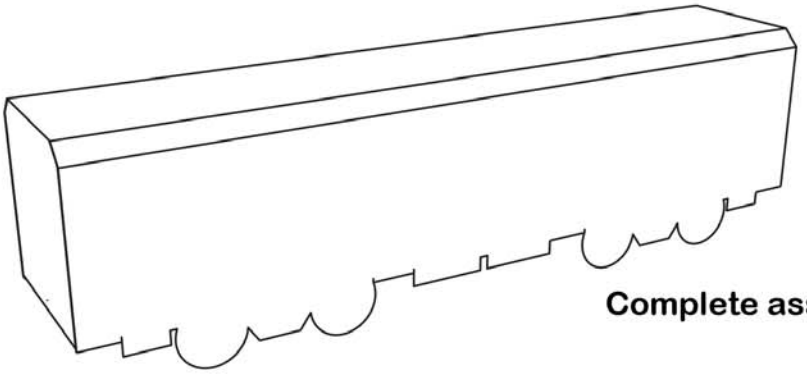

Complete assembly.

ALL CITY
ALLCITY.FR